Lista Individual

Responder a lista de exercícios de **SQL** disponível no **SIGAA** e enviar o arquivo de resposta na tarefa

- **IMPORTANTE: Utilizar -> JOINS <-**

- **IMPORTANTE: Não utilizar IA em excesso. Listas que apresentarem consultas incompatíveis com o conteúdo visto em aula ou claramente geradas automaticamente poderão ser anuladas.**
- **O script deve ser executado sem erros.**

- **Organize o arquivo da seguinte forma:**

```
-- Enunciado da questão
SELECT ...
```

Banco usado:

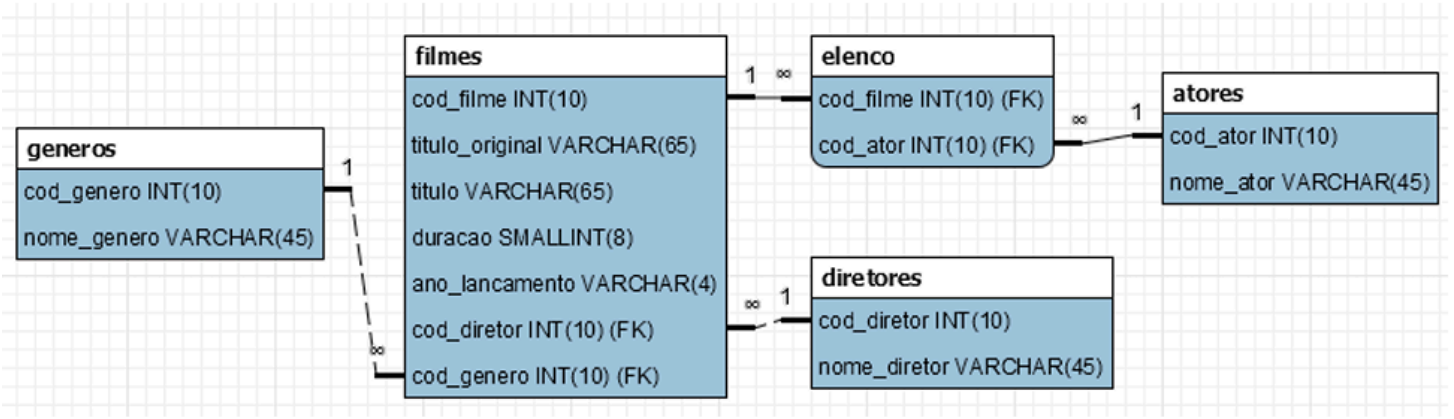

- Exibir o título do filme e o nome do respectivo diretor.
- Exibir o título do filme e o nome do respectivo gênero.
- Exibir o título do filme, o nome do diretor e o nome do gênero.
- Exibir o título do filme e o nome dos respectivos atores.
- Exibir o título do filme, o nome do ator e o nome do diretor.
- Exibir o título do filme, o nome do diretor e o ano de lançamento apenas dos filmes lançados após 2010.
- Exibir o título do filme, o nome do gênero e a duração apenas dos filmes com duração maior que 120 minutos.
- Exibir o título do filme e o nome do ator apenas dos filmes cujo título contenha a palavra "amor".
- Exibir o título do filme, o nome do ator e a duração apenas para atores cujo nome contenha "John" em qualquer posição, quando a duração não for nula, ordenando da menor duração para a maior.
- Exibir, sem repetição, o nome dos atores que participaram de filmes cujo título contenha "Harry Potter".
- Exibir, sem repetição, o nome dos diretores que dirigiram filmes do gênero "Comédia".
- Exibir todos os filmes e seus respectivos diretores, incluindo também os filmes que não possuem diretor.
- Exibir todos os diretores e seus respectivos filmes, incluindo também os diretores que não possuem filme.
- Exibir todos os filmes e seus respectivos gêneros, incluindo também os casos em que não exista associação.
- Exibir todos os gêneros e seus respectivos filmes, incluindo também os gêneros que não possuem filmes.
- Exibir a lista de filmes que não possuem nenhum diretor cadastrado.

- Exibir a lista de diretores que não possuem nenhum filme.
- Exibir a lista de filmes que não possuem nenhum ator no elenco.
- Exibir a lista de atores que nunca atuaram em filmes.
- Exibir os nomes dos gêneros que não possuem nenhum filme cadastrado.